ZINC UNO / WASHER
MONTÉ SUR PIQUET

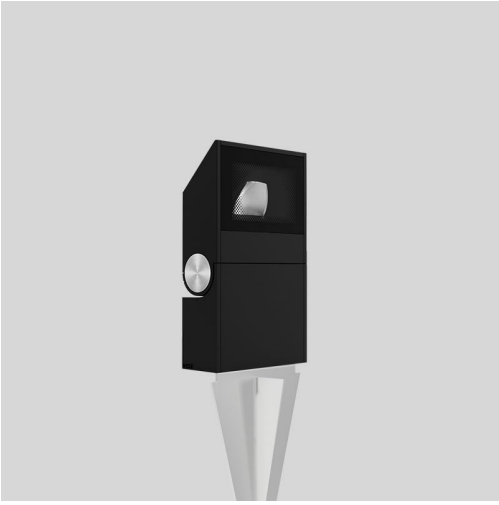

Le zinc est conçu pour contraster avec les projecteurs et projecteurs en blocs existants. L'Uno est un outil compact à hautes performances pouvant accueillir une multitude d'optiques, ce qui permet à ce produit d'être utilisé dans toutes sortes d'applications architecturales et urbaines.
La gamme Zinc a un impact physique minimal et se fond harmonieusement dans son environnement.Malgré leur conception compacte, les luminaires Zinc peuvent accueillir différentes optiques et rendre différents résultats.
Ce produit peut être monté verticalement ou horizontalement et dispose d'un réglage d'inclinaison de +/- 90°, permettant aux concepteurs d'éclairer les surfaces horizontales, inclinées et verticales.

Caractéristiques du produit :
- Mélange homogène de couleurs au sein d'un même réflecteur
- IP 66
- Différentes optiques pour différentes applications d'éclairage :
  - o Mur laveuse
  - o Grattoir mural
  - o Projecteur

IP65 | Ik06 | CE | LED

Luminaire

Application:	Washer
Matériau du corps:	Aluminium extrudé
Cache en Verre:	Sérigraphie noire

Installation

Température de fonctionnement:	-10 à 50°C

Optiques

Type d'optique:	Réflecteurs à facettes métallisés

Équipement électrique

Voltage:	220-240 VAC 50/60 Hz
Équipement de contrôle:	> 85%

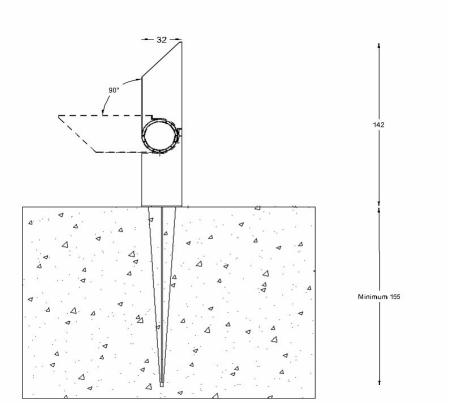

Polar Curves

We reserve the right to make technic

VICE
projects@vicelighting.com - **www.vicelighting.com**
Lebanon 11-0125-Beirut +961 1 486311 - **France** 75012 Paris +33 06 75 32 73 23

ZINC / WASHER
MONTÉ SUR PIQUET

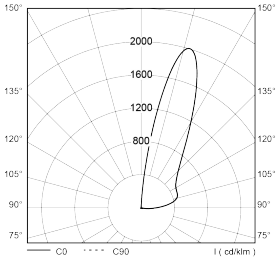

Cut-Off Washer LOR: 73%

Rapport de montage

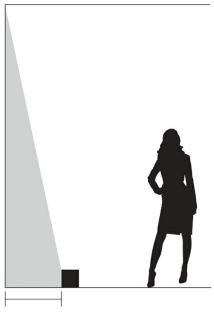

Height/6 to Height/5

Le retrait par rapport au mur est défini par la texture et la hauteur du mur. Consultez notre représentant des ventes pour un recul optimal selon les conditions de votre projet.

We reserve the right to make technical changes without prior notice

projects@vicelighting.com – **www.vicelighting.com**
Lebanon 11-0125-Beirut +961 1 486311 – **France** 75012 Paris +33 06 75 32 73 23

ZINC / WASHER
MONTÉ SUR PIQUET

Code Index:

Z 3	U	O S P	W O	X X	_ _ _ _ _	_	6 5	_ _	0 8	_ _
Famille	**Produit**	**Montage**	**Optique**	**Light Distribution**	**IRC/TCC & Puissance**	**Contrôle**	**IP**	**Finition du corps**	**Longueur**	**Câblage**
					927M1	**C**		**BS**		**BI**
					927M2	**K**		**WS**		**HI**
					930M1	**L**		**GS**		
					930M2					
					940M1					
					940M2					

Famille
Z3 Zinc

Produit
U Uno

Montage
OSP Monté Sur piquet

Optique
WO Cut-off Washer

Light Distribution
XX N/A

IRC/TCC & Puissance

		LED Load	initial Lumen
2700°K	**927M1:**	4.2 W	350 lm
	927M2:	6 W	460 lm
3000°K	**930M1:**	4.2 W	370 lm
	930M2:	6 W	500 lm
4000°K	**940M1:**	4.2 W	400 lm
	940M2:	6 W	530 lm

Contrôle
C Non-dimmable
K DALI Dimmable
L 1-10V Dimmable

IP
65 IP65

Finition du corps
BS Noir Lisse
WS Blanc Lisse
GS Gris Lisse

Longueur
08 8 cm

Câblage
BI
Alimentation à l'arrière
HI Alimentation cachée

We reserve the right to make technical changes without prior notice

projects@vicelighting.com - **www.vicelighting.com**
Lebanon 11-0125-Beirut +961 1 486311 - **France** 75012 Paris +33 06 75 32 73 23