ZINC RAY / GRAZER
MONTÉ EN SURFACE

Le zinc est conçu pour contraster avec les projecteurs et projecteurs linéaires en blocs existants. Là où[1] les développeurs tentent de cacher les luminaires en utilisant des détails architecturaux supplémentaires pour réduire leur impact visuel, il est temps de proposer un outil performant répondant à leurs exigences. Le zinc est un luminaire d'extérieur à haute performance avec une esthétique agréable et une forme discrète.
La gamme Zinc a un impact physique minimal et se fond harmonieusement dans son environnement. Malgré leur conception compacte, les luminaires Zinc peuvent accueillir différentes optiques et rendre différents résultats .
Ce produit peut être monté verticalement ou horizontalement et dispose d'un réglage d'inclinaison de +/- 90°, permettant aux concepteurs d'éclairer des surfaces horizontales, inclinées et verticales.

Caractéristiques du produit :
- Mélange homogène des couleurs dans un seul réflecteur
- Uniformité de 1:4
- IP 66
- Différentes optiques pour différentes applications d'éclairage :
  - o Lèche-mur
  - o Gratte-mur
  - o Projecteur

IP65 | Ik06 | LED

Luminaire

Application:	Grazer
Matériau du corps:	Aluminium extrudé

Installation

Température de fonctionnement:	-10 à 50°C

Optiques

Type d'optique:	Lentille TIR stabilisée aux UV

Équipement électrique

Voltage:	220-240 VAC 50/60 Hz
Équipement de contrôle:	> 85%

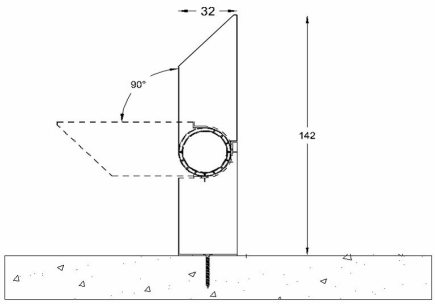

Polar Curves

We reserve the right tc

VICE

projects@vicelighting.com - **www.vicelighting.com**
Lebanon 11-0125-Beirut +961 1 486311 - **France** 75012 Paris +33 06 75 32 73 23

ZINC / GRAZER
MONTÉ EN SURFACE

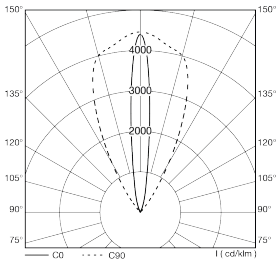

Beam Angle 13x52° LOR: 60%

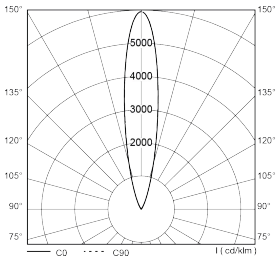

Beam Angle 13° LOR: 60.8%

Rapport de montage

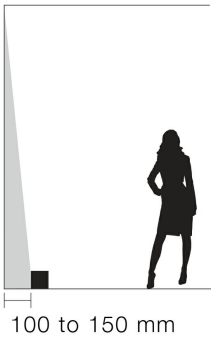

Le retrait par rapport au mur est défini par la texture et la hauteur du mur. Consultez notre représentant des ventes pour un recul optimal selon les conditions de votre projet.

We reserve the right to make technical changes without prior notice

projects@vicelighting.com - **www.vicelighting.com**
Lebanon 11-0125-Beirut +961 1 486311 - **France** 75012 Paris +33 06 75 32 73 23

ZINC / GRAZER
MONTÉ EN SURFACE

Code Index:

Z 3	R	O S M	_	G T	_ _	_ _ _ _ _	_	6 5	_ _	_ _ _	_ _
Famille	**Produit**	**Montage**	**Accessoire de contrôle de l'éblouissement**	**Optique**	**Light Distribution**	**IRC/TCC & Puissance**	**Contrôle**	**IP**	**Finition du corps**	**Longueur**	**Câblage**
			X		**E3**	**927P1**	**C**		**BS**	**30**	**BB**
			L		**13**	**927P2**	**D**		**WS**	**60**	**BI**
						927P3	**E**		**GS**	**90**	**HB**
						930P1				**120**	**HI**
						930P2					**M**
						930P3					**E**
						940P1					
						940P2					
						940P3					
						9270 1					
						9270 2					
						9270 3					

Famille
Z3 Zinc

Produit
R Ray

Montage
OSM Plafonnier

Accessoire de contrôle de l'éblouissement
X Sans grille anti-éblouissante

L Avec grille anti-éblouissante

Optique
GT Beam

Light Distribution
E3 Faisceau elliptique 13° x 52°

13 Faisceau étroit, 13°

IRC/TCC & Puissance

		LED Load	initial Lumen
2700°K	**927P1:**	20 W/m	2260 lm/m
	927P2:	30 W/m	3090 lm/m
	927P3:	42 W/m	4110 lm/m
3000°K	**930P1:**	20 W/m	2360 lm/m
	930P2:	30 W/m	3230 lm/m
	930P3:	42 W/m	4290 lm/m
4000°K	**940P1:**	20 W/m	2550 lm/m
	940P2:	30 W/m	3500 lm/m
	940P3:	42 W/m	4640 lm/m

Contrôle
C Non-dimmable

D DALI Dimmable

E 1-10V Dimmable

IP
65 IP65

Finition du corps
BS Noir Lisse

WS Blanc Lisse

GS Gris Lisse

Longueur
30 30 cm

60 60 cm

90 90 cm

120 120 cm

Câblage
BB
Alimentation à l'arrière, début

BI
Alimentation à l'arrière, individuelle

HB
Alimentation cachée, Début

HI
Alimentation cachée, Individuelle

M Milieu

E Fin

We reserve the right to make technical changes without prior notice

projects@vicelighting.com - **www.vicelighting.com**

Lebanon 11-0125-Beirut +961 1 486311 - **France** 75012 Paris +33 06 75 32 73 23